Не выбрасывать данное устройство вместе с другими отходами!
В соответствии с законом об использованном оборудовании, бытовой электротехнический мусор можно передать бесплатно и в любом количестве в специальный пункт приема. Электронный мусор, выброшенный на свалку или оставленный на лоне природы, создает угрозу для окружающей среды и здоровья человека.

Свидетельство о приемке

Указатель тока WT-3 изготовлен и принят в соответствии с требованиями ТУ РБ 590618749.008-2005, действующей технической документации и признан годным для эксплуатации.

Дата выпуска	Дата продажи

Драгоценные металлы отсутствуют!

Указатель тока WT-3

Руководство по эксплуатации

ТУ РБ 590618749.008-2005

ЕВРОАВТОМАТИКА «F&F»®

Служба технической поддержки:
РБ г. Лида, ул. Минская, 18А, тел./факс: + 375 (154) 65 72 57, 60 03 80, + 375 (29) 319 43 73, 869 56 06, e-mail: support@fif.by
Управление продаж:
РБ г. Лида, ул. Минская, 18А, тел./факс: + 375 (154) 65 72 56, 60 03 81, + 375 (29) 319 96 22, (33) 622 25 55, e-mail: sales@fif.by

Назначение

Указатель тока WT-3 предназначен для отображения величины силы тока в трехфазной сети переменного тока. Применяется для визуального контроля тока в распределительных щитах, технологическом оборудовании и т.п.

Принцип работы

Указатель измеряет среднеквадратические значения (True RMS) тока и отображает величины на трехразрядном индикаторе. В указателе можно установить предельно допустимые значения силы тока, по достижении которых индикатор мигает с частотой 1 Гц.

Технические характеристики

Напряжение питания, В	50..264 AC/DC
Диапазон контролируемых токов, А	
- прямое включение (без ТТ)	0,02..20 AC
- с трансформатором тока (ТТ)	0,02..6,3 AC x Кт
Коэффициент трансформации ТТ (Кт)	1..250
Дискретность отображения токов, А	0,01 x Кт
Погрешность измерения, не более	±2% и 3 ед. МЗР
Индикация	светодиодный индикатор
Потребляемая мощность, не более, Вт	1,5
Диапазон рабочих температур,°С	-25...+50
Степень защиты	IP20
Степень загрязнения среды	2
Категория перенапряжения	III
Габариты (ШхВхГ), мм	52x90x65
Подключение (винтовые зажимы)	2,5 мм²
Момент затяжки винтового соединения, Нм	0,5
Тип корпуса	3S
Масса, г	140
Монтаж	на DIN-рейке 35 мм
Код ETIM	EC002292
Артикул	EA04.008.006

Функциональные возможности

- отображение действующих значений силы тока на цифровом индикаторе;
- установка максимального и минимального значения измеренных параметров, сигнализация о достижении установленного значения;
- сохранение в памяти минимального и максимального значений, считывание значений с лицевой панели;
- сохранение работоспособности в диапазоне напряжений от 20 до 300 В.

* При превышении допустимого диапазона контролируемых токов (20 А без ТТ или 6,3 А с ТТ), вместо тока и мощностей на индикаторе отобразятся символы:

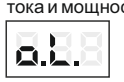

Панель управления и индикация

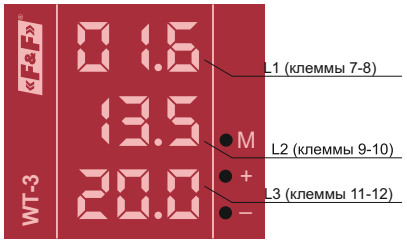

Описание функций кнопок

М (меню):
- вход в меню установки параметров (удерживать более 2 секунд);
- вход в пункт меню;
- подтверждение изменений пункта меню;
- выход из меню (удержание более 2-х секунд);

+ (плюс):
- увеличение значения выбранного параметра;
- перемещение по меню установки параметров;
- отображение мин/макс зарегистрированных значений (экстремумов);
- сброс экстремумов (удерживать более 5 секунд);

– (минус):
- уменьшение значения выбранного параметра;
- перемещение по меню установки параметров;

Просмотр зарегистрированных минимальных и максимальных значений напряжения. Сброс памяти

В режиме индикации измеренных величин однократное нажатие «+» переведет устройство в режим отображения экстремумов.
Последовательным нажатием кнопки «+» производится выбор параметра для отображения.
При отпускании кнопки «+» происходит отображение указанного параметра.

Доступные параметры для просмотра и сброса:

- минимальный ток;

- максимальный ток;

ВНИМАНИЕ!
Выход из режима просмотра зарегистрированных значений происходит автоматически через 10 секунд с момента последнего нажатия кнопок.
Для сброса сохраненных экстремумов необходимо удерживать нажатой кнопку «+» в течение 5 секунд, до появления знаков «---». Не зависимо от текущего отображаемого параметра сбрасываются все.

Комплект поставки

Указатель тока WT-3..... 1 шт.
Руководство по эксплуатации..... 1 шт.
Упаковка..... 1 шт.

Установка параметров

Нажать и удерживать кнопку «М» более 2 с, устройство перейдет в меню установки параметров, далее произвести установку параметров. Переход между параметрами осуществляется кнопками «+/-». Однократное нажатие кнопки «М» отображает текущее значение параметра. Изменения значения выбранного параметра осуществляется кнопками «+/-». Подтверждение изменения значения выбранного параметра осуществляется кнопкой «М». Выход из меню установки параметров осуществляется нажатием и удержанием кнопки «М» более 2 с, до появления символов «---».

1. I.Lo Нижний порог сигнализации о достижении установленного значения тока; диапазон установки от 0 до значения **I.hi**, шаг 0,1 А.
2. I.hi Верхний порог сигнализации о достижении установленного значения тока; диапазон установки от значения **I.Lo** до 999 А , шаг 0,1 А.
3. c.t.t Коэффициент трансформации; диапазон установки 1..250.
4. FLt Фильтрация, количество измерений; диапазон установки 1..20.

Аварийная сигнализация

Выход параметра за установленные пределы сигнализируется миганием индикатора.
Выход в нормальный режим осуществляется нажатием кнопки «М» либо автоматически при восстановлении параметров.

Структура меню установки параметров

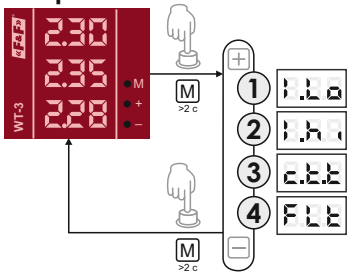

Подключение

1.Отключить напряжение питания.
2. Указатель тока установить в распределительном щите на DIN-рейке.
3.Подключить согласно одной из ниже приведенных схем подключения.
4.Включить напряжение питания.

Схемы подключения

Схема прямого включения (до 20 А).

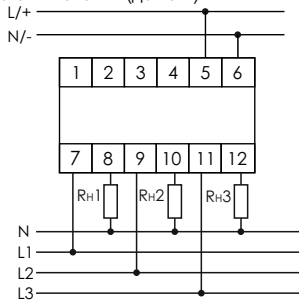

Схема включения с ТТ (для контроля тока свыше 20 А).

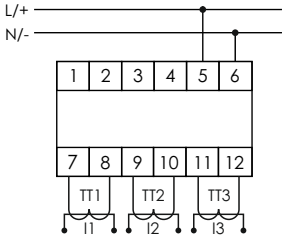

ВНИМАНИЕ!

Перед подключением изделия к электрической сети (в случае его хранения или транспортировки при низких температурах), для исключения повреждений вызванных конденсацией влаги, необходимо выдержать изделие в теплом помещении не менее 2 ч.

Размеры корпуса

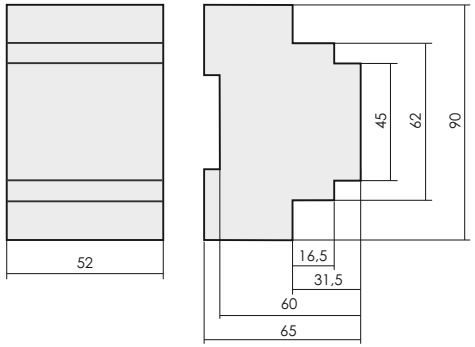

Обслуживание

При техническом обслуживании изделия необходимо соблюдать «Правила техники безопасности и технической эксплуатации электроустановок потребителей».
При обнаружении видимых внешних повреждений корпуса изделия дальнейшая его эксплуатация запрещена.

Гарантийное обслуживание выполняется производителем изделия. Послегарантийное обслуживание изделия выполняется производителем по действующим тарифам.
Перед отправкой на ремонт, изделие должно быть упаковано в заводскую или другую упаковку, исключающую механические повреждения.

Условия эксплуатации

Климатическое исполнение УХЛ4, диапазон рабочих температур от -25...+50 °С, относительная влажность воздуха до 80 % при 25 °С. Рабочее положение в пространстве – произвольное. Высота над уровнем моря до 2000 м. Окружающая среда – взрывобезопасная, не содержащая пыли в количестве, нарушающем работу реле, а также агрессивных газов и паров в концентрациях, разрушающих металлы и изоляцию.
По устойчивости к перенапряжениям и электромагнитным помехам устройство соответствует ГОСТ IEC 60730-1.

Требование безопасности

Эксплуатация изделия должна осуществляться в соответствии с требованиями, изложенными в руководстве по эксплуатации.
Перед установкой необходимо убедиться в отсутствии внешних повреждений устройства.
Изделие, имеющее внешние механические повреждения, эксплуатировать запрещено.
Изделие устанавливать в местах, обеспечивающих защиту от попадания воды и солнечных лучей, а также исключающих свободный доступ к нему посторонних лиц.
При этом для управления питанием электрооборудования предусмотреть в доступном месте отдельный выключатель.
Изделие должно устанавливаться и обслуживаться квалифицированным персоналом.
При подключении изделия необходимо следовать схеме подключения.

Гарантийные обязательства

Гарантийный срок эксплуатации изделия – **36 месяцев** с даты продажи.
Срок службы – **10 лет**.
При отсутствии даты продажи гарантийный срок исчисляется с даты изготовления
СООО «Евроавтоматика ФиФ» гарантирует ремонт или замену вышедшего из строя изделия при соблюдении правил эксплуатации и отсутствии механических повреждений.

В гарантийный ремонт не принимаются:
- изделия, предъявленные без паспорта предприятия;
- изделия, бывшие в негарантийном ремонте;
-изделия, имеющие повреждения механического характера;
-изделия, имеющие повреждения голографической наклейки.

Предприятие изготовитель оставляет за собой право вносить конструктивные изменения, без уведомления потребителя, с целью улучшения качества и не влияющие на технические характеристики и работу изделия.

Условия реализации и утилизации

Изделия реализуются через дилерскую сеть предприятия.
Утилизировать как электронную технику.

Условия транспортировки и хранения

Транспортировка изделия может осуществляться любым видом закрытого транспорта, обеспечивающим сохранение упакованных изделий от механических воздействий и воздействий атмосферных осадков. Хранение изделия должно осуществляться в упаковке производителя в закрытых помещениях с естественной вентиляцией при температуре окружающего воздуха от минус 50° до плюс 50 °С и относительной влажности не более 80 % при температуре +25 °С.